❊ SAN350- 携带风扇（2节镍氢电池）(LS977-N2T, TN3089CZ)

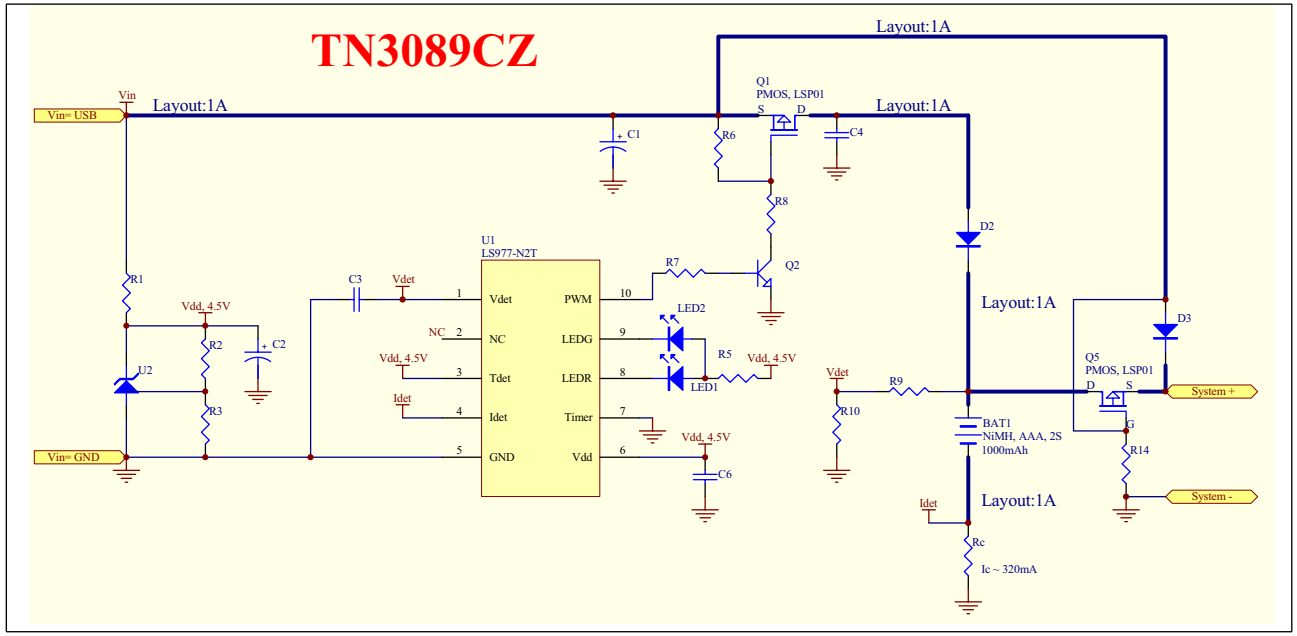

❖ 携带风扇系统规格:

-USB电源输入.
-充2颗镍氢电池(1000mAh).
-专业-delta V判饱方式.
-充电电流320mA.
-2颗LED显示充电状态.
-自动充饱时间保护4.5hr，自动停止充电.

❖ LS977-N2T 充电控制功能:

-自动依镍氢电池电压状态，作相对充电控制流程：激活/预充/快充/涓流.
-依照规格需求，可由电阻调整充电电流.
-专业充饱判别方式: -deltaV, 0deltaV，电池温度上升率(DT/dt)，时间终止.
-多重电池保护：过放或老旧电池脉波启动，
过高电池电压/温度停止充电保护，时间保护设定(4.5hr/12hr).
-双色 LED 显示充电状态：无电池/充电中/充饱/异常.
-封装 MSOP-10.

Web: www.linkas.com.tw www.linkas.com.cn E-mail: service@linkas.com.tw 800@linkas.com.cn 台北 Tel: 02-2502-2002 Fax: 02-2502-2660
深圳 Tel: 0755-8622-1177/8/9 Fax: 0755-8622-1176